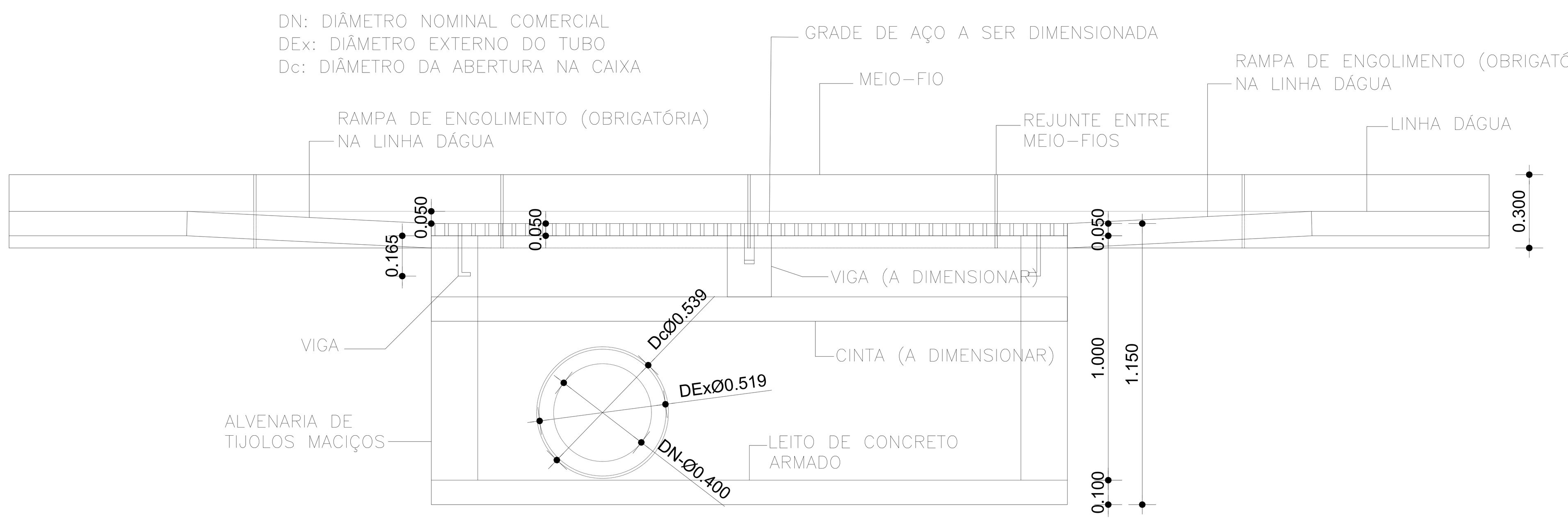

CAIXA COM GRELHA EM DEPRESSÃO DUPLA EM ALVENARIA DE TIJOLOS MACICOS
CORTE CD
ESCALA;

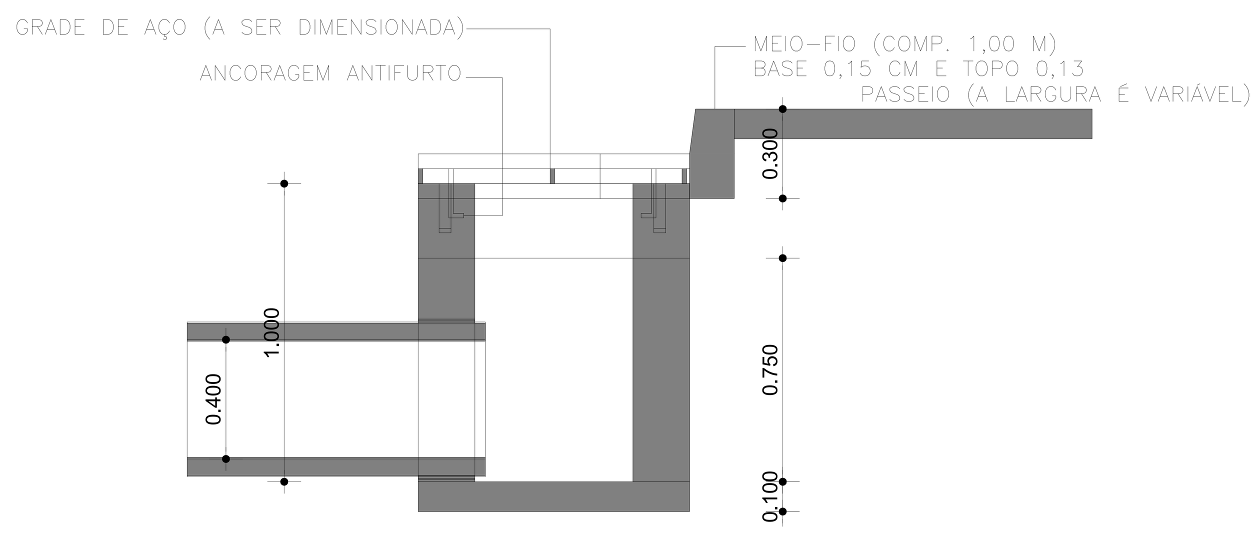

CAIXA COM GRELHA DUPLA EM ALVENARIA DE TIJOLOS MACICOS
CORTE AB
ESCALA:

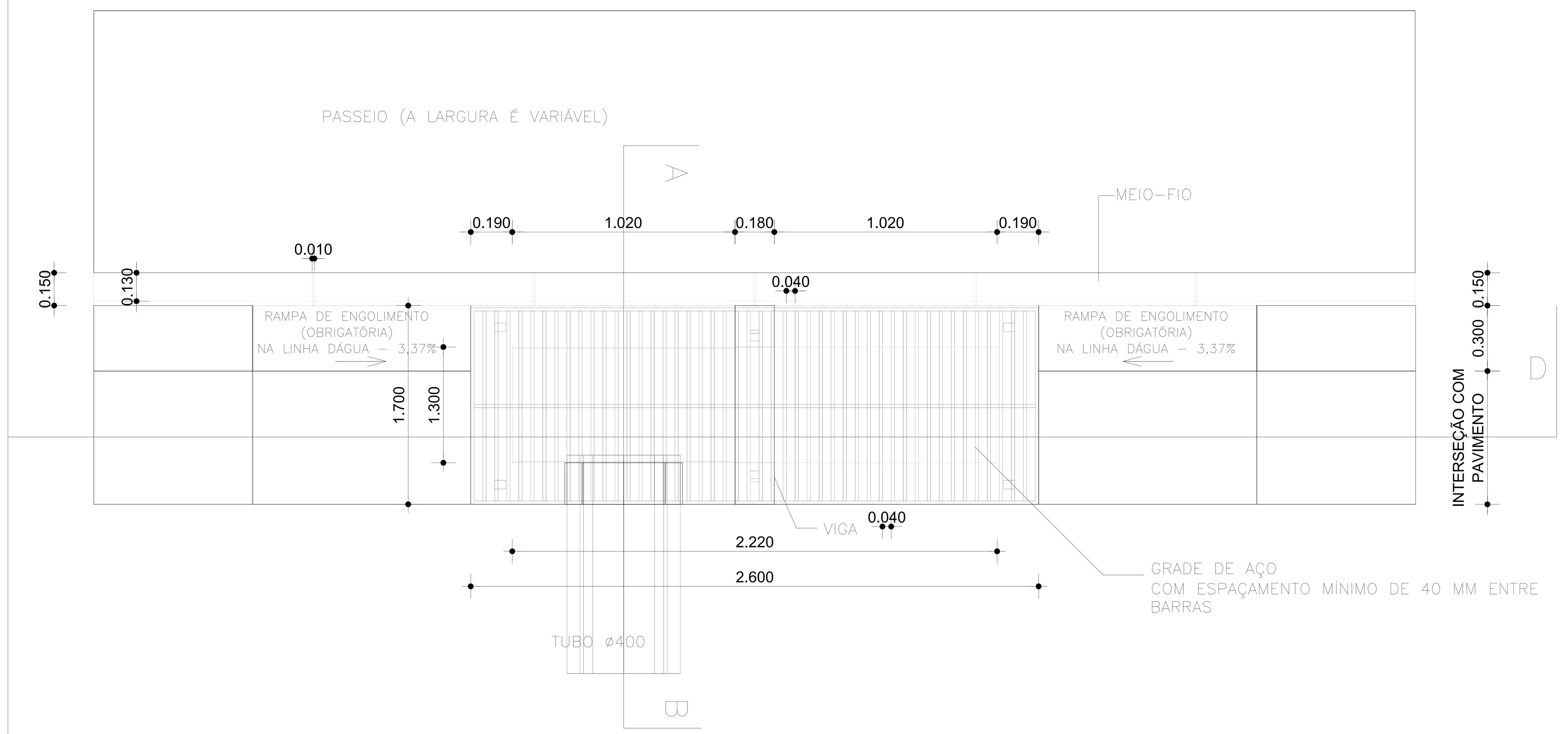

CAIXA COM GRELHA EM DEPRESSÃO DUPLA EM ALVENARIA DE TIJOLOS MACICOS
VISTA SUPERIOR
ESCALA;

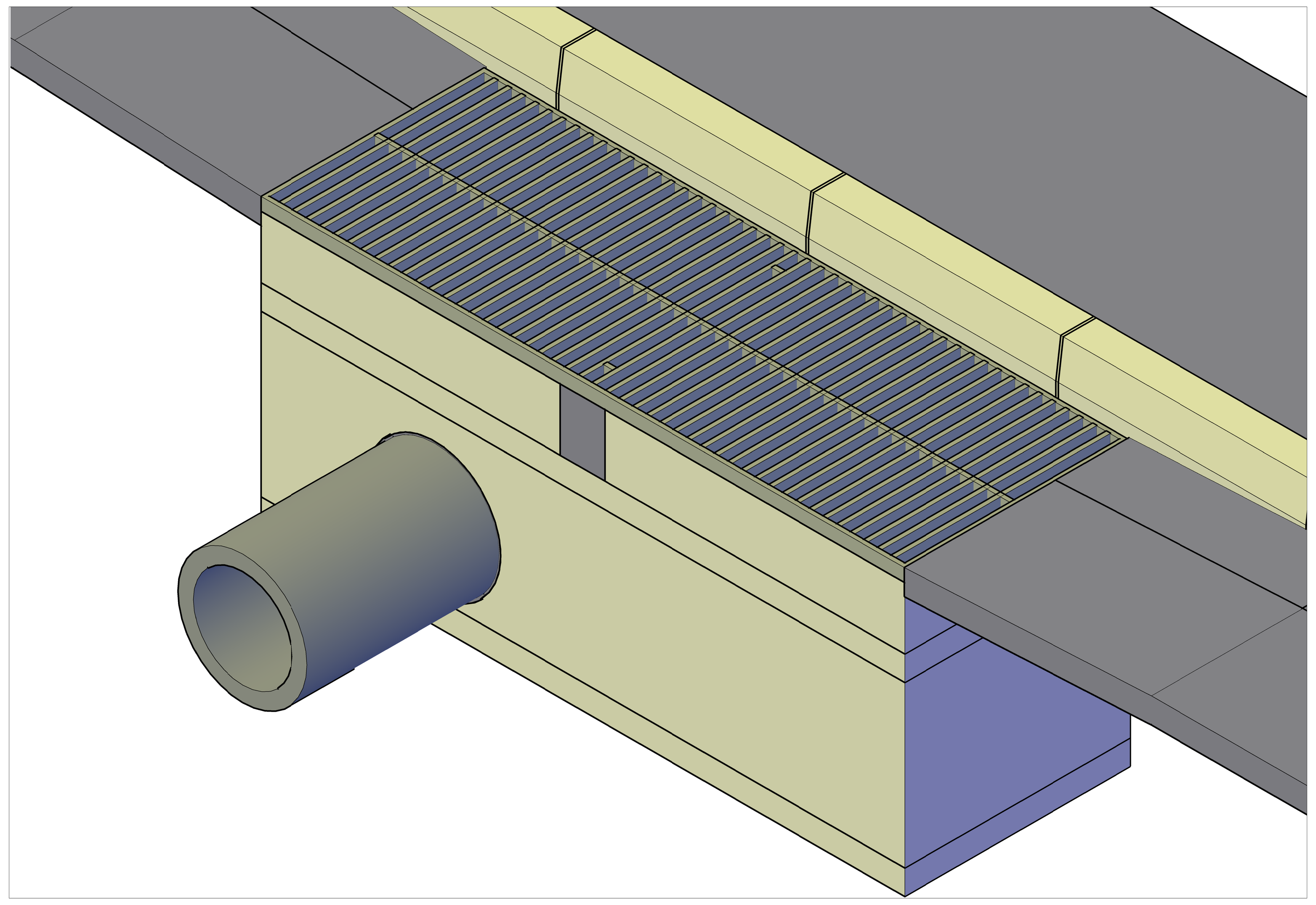

CAIXA COM GRELHA DUPLA EM ALVENARIA DE TIJOLOS MACICOS
COM GRADE
ESCALA;

DESCRIÇÃO	EXECUTADO	SOLICITANTE	DATA	REVISÃO
DETALHAMENTO DE ESTRUTURA DE CAPTAÇÃO	MAYLLA	SOLICITANTE	29/09/2026	R00

PREFEITURA DE GARANHUNS
SECRETARIA DE PLANEJAMENTO E PROJETOS

OBJETO: EXECUÇÃO DE OBRAS DE INFRAESTRUTURA URBANA, COMPREENDENDO A IMPLANTAÇÃO DE PAVIMENTAÇÃO EM PARALELEPÍPEDOS GRANÍTICOS E PAVIMENTAÇÃO ASFÁLTICA, DRENAGEM PLUVIAL E SINALIZAÇÃO VERTICAL EM VIAS PÚBLICAS DO MUNICÍPIO DE GARANHUNS/PE.

ART	Contrato	Processo	Área
ART	CONTRATO	PROCESSO	AREA

Disciplina: **DRENAGEM PLUVIAL URBANA**

Nome: **CAIXA COLETORA DUPLA - PADRÃO SINAPI-CT-04-04**

Administrativo:
ESTRUTURA DE CAPTAÇÃO
CAIXA COM GRELHA DUPLA EM ALVENARIA
CAPTAÇÃO E DISPOSIÇÃO FINAL

Escala	Folha
Como Indicado	04/04

Etapa	Data
EXECUTIVO	29/09/2026

Administração:
SIVALDO RODRIGUES ALBINO
PREFEITO
CNPJ: 11.303.906/0001-00

Resp. Técnico:
Maylla F. Araujo Ferreira
Engenheira Civil
CREA-PE 181840170-3
MAYLLA FERNANDA ARAUJO FERREIRA
ENGENHEIRA CIVIL
CREA-PE Nº 181840170-3

ARQUIVO: CAIXA COLETORA DUPLA - PADRÃO SINAPI-CT- 04-04.DWG

Z:\PROJETOS\2026\PAVIMENTAÇÃO DIVERSAS RUAS 25 RUAS\NOVO HELIÓPOLIS

FOLHA: A0 (841 x 1189)

Tamanho Superior: ISO A0 (paisagem)